

МОНТАЖНЫЕ ЭЛЕМЕНТЫ

ПОЗ	НАИМЕНОВАНИЕ	КОЛ	МАТЕРИАЛ	МАССА ЕД-ЦЫ, КГ
1	ОСТ 34-42-658-84 ТРУБА 18х2	0.300 М	20ТУ 14-3-190-2004	0.79
2	3VF30Y016 ОПОРА НЕПОДВИЖНАЯ	1		-

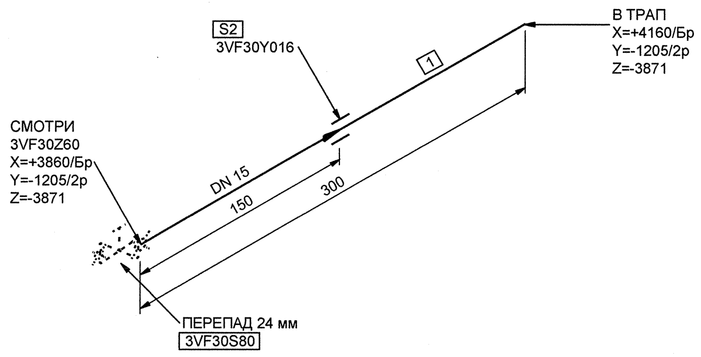

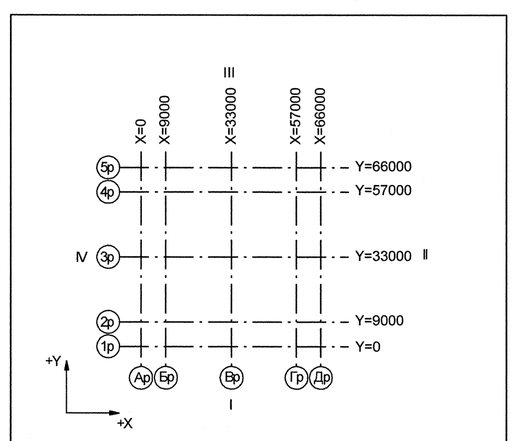

Номер трубопровода - IX
Подведомственность - ПБ 03-585-03
Категория трубопровода по ПБ 03-585-03 - V В
Класс безопасности по НП-001-97 - 4
Категория сейсмостойкости по НП-031-01 - III
Рабочие параметры: Pp= 0.02 МПа, tp=20°С
Среда- Техническая вода группы А

3TG11201_01		3	DN 100	Z+ 2700 X+ 175 Y- 2775		3TG11W01/N1				S8 3TG11Y01/PT-997				3TG11J01/ ТГ-235
Код блока	Трубопроводы проектируемые	Позиция детали	Условный проход	Координаты элементов в здании		Код оборудования/ Номер патрубка	Шов заводской	Шов монтажный	Резьбовое соединение	Позиция опоры Код опоры / код проходки	Направление среды	Переход	Штуцер	Код герметичной проходки/ код проходки

АРХИВНЫЙ ЭКЗЕМПЛЯР

Изм.	Кол.уч.	Лист	№ док.	Подпись	Дата
Инж.1к.		Куланова			19.09
Пров.вед.инж.		Веренцова			20.09
Пров.нач.гр.		Жук			20.09
Н.контр.		Краснояров			21.09

Инв. № подл. R3.00138.1.0.11
Лист 171

R3.VF10.3072.011.02.00.143

Ростовская АЭС Блок 3

Реакторное отделение
Негерметичная часть
Трубопроводы технической воды
группы "А" Обвязка вентустановок

Стадия	Лист	Листов
Р	1	1

Изометрический чертеж
3VF30Z80

ОАО "НИАЭП" 2011

Формат А1

ДОПОЛНИТЕЛЬНЫЕ ПОДПИСИ | Взам. инв. N | Подп. и дата | Инв. N подл. R3.00138.1.0.11